Разрез 1-1

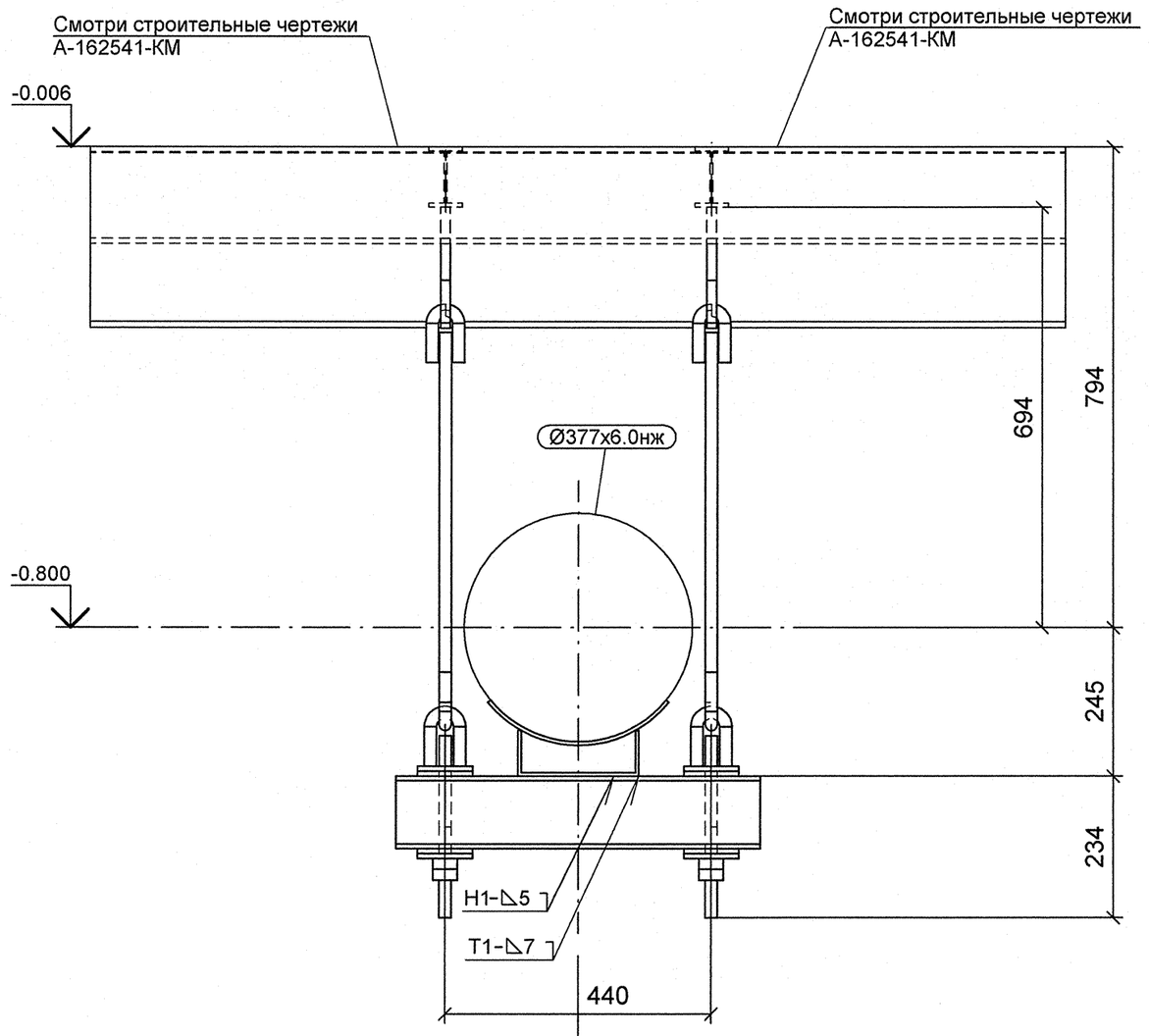

Разрез 2-2

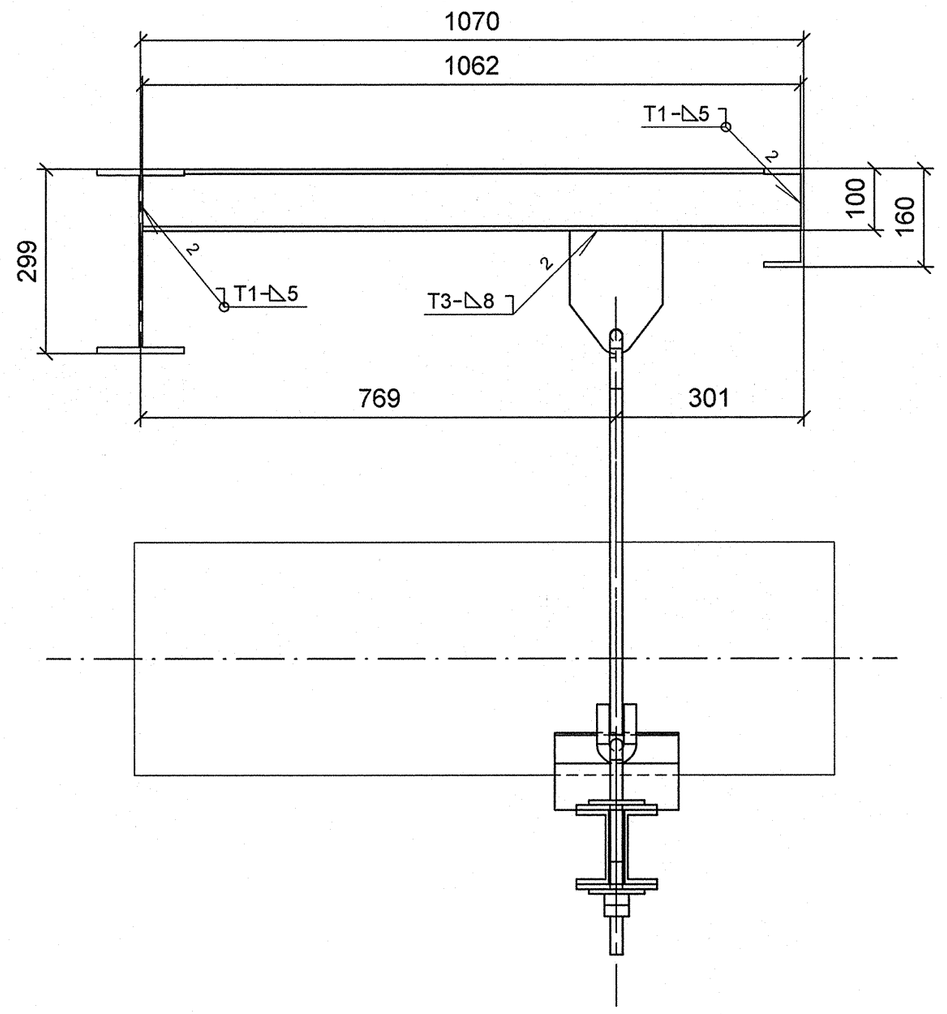

План расположения опоры

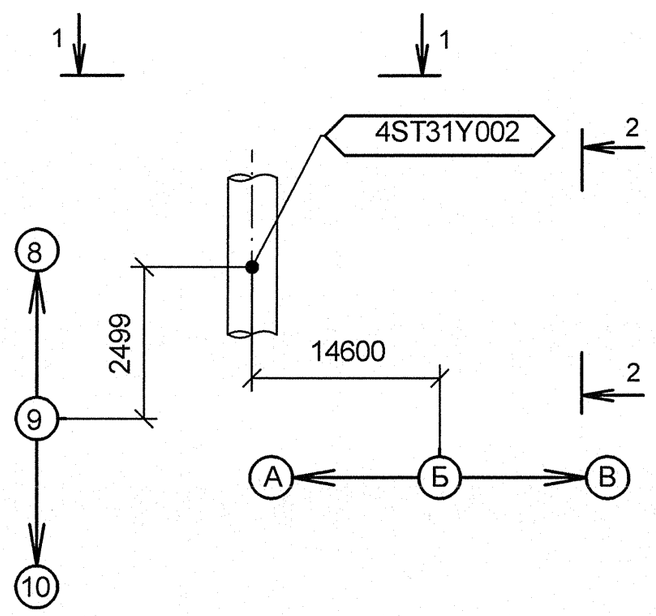

Изометрический вид

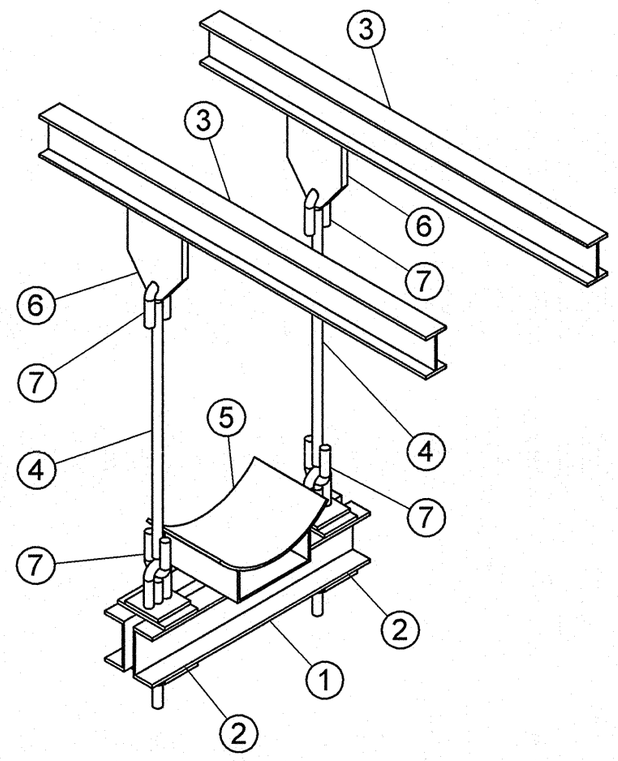

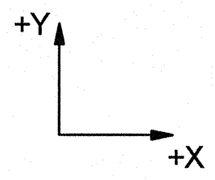

Спецификация деталей

Поз.	Обозначение	Наименование	Кол	Материал	Масса, кг ед.	Масса, кг общ.	Примечание
1	По типу 05 ОСТ 34-10-737-93	БАЛКА ОПОРНАЯ, L = 600 мм	1	СБОРНЫЙ	15.28	15.28	
2	08 ОСТ 34-10-740-93	БЛОК КРЕПЛЕНИЯ, L = 300	2	СБОРНЫЙ	2.38	4.76	
3	ГОСТ 8239-89	ДВУТАВР 10, L = 1112 мм, обрезать на монтаже до L = 1062 мм	2	Ст3сп5 ГОСТ 535-2005	10.52	21.04	
4	ГОСТ 2590-2006	КРУГ 20 - В, L = 711, обрезать на монтаже до L = 611	2	20-б ГОСТ 1050-88	1.75	3.51	
5	16 ОСТ 34-10-615-93	ОПОРА 377К	1	СБОРНЫЙ	7.20	7.20	
6	1-03 ОСТ 34-10-733-93	ПРОУШИНА	2	ЛИСТ Б-ПН-16 ГОСТ 19903-74 20-3-Т ГОСТ 1577-93	2.90	5.80	
7	1-03 ОСТ 34-10-729-93	УШКО	4	КРУГ 20-В ГОСТ 2590-2006 20-а ГОСТ 1050-88	0.49	1.96	
	ГОСТ 2246-70	ПРОВОЛОКА		Св-08Г2С	-	-	
	ГОСТ 9467-75	ЭЛЕКТРОДЫ		УОНИИ 13/45	-	-	
					Итого:	59.55	

1 Привязку опоры смотри чертеж R4.ST10.3010.012.01.00.001 (R4.00202.1.0.12 лист 8).
2 Сварку производить по ГОСТ 5264-80.
3 Сварку опоры с трубопроводом производить по ОСТ 34-10-615-93.
4 Сварка тяги с ушком смотри ОСТ 34-10-723-93.
5 Отметка трубопровода подлежит уточнению в соответствии с уклоном трубопровода.
6 Детали поз. 3, 4 обрезать на монтаже до размеров, указанных на чертеже, с уточнением по месту.
7 Pz - максимальная нагрузка на опору.
8 Изготовить один комплект.

АРХИВНЫЙ ЭКЗЕМПЛЯР

Изм.	Кол.уч.	Лист	№ док.	Подпись	Дата
Инженер 3 к.		Мосенков			19.05
Пров. инж. 2 к.		Соколова			2004
Нач.гр.		Морозова			21.04
Н.контр.		Краснояров			28.04

Инв. № подл. R4.00202.1.0.12
Лист 135

R4.ST10.3012.012.01.00.049

Ростовская АЭС Блок 4

Главный корпус
Машинное отделение (ДО, ЭЭТУ)
Трубопроводы замкнутого контура ОГЦ

Стадия	Лист	Листов
Р	1	1

Подвеска
4ST31Y002

ОАО "НИАЭП"
2012

Формат А2

Дополнительные подписи

Взам. инв. N

Подп. и дата

Инв. N подл. R4.00202.1.0.12